VERTRIEB
Jinglong Sun Energy (Germany) GmbH
Frankfurter Str. 80-82
D 65760 Eschborn
+49 (0)6196 777 35 0
+49 (0)6196 777 35 66
www.jinglong-solar.com

HERSTELLER
Shanghai Jinglong Solar Energy Technology Co., Ltd
www.sh-jinglong.com

Jinglong Solarmodule

Breites Anwendungsspektrum: • netzgekoppelte Photovoltaikanlagen • vielfältige Einsatzmöglichkeiten für alle PV-Systeme

Langlebige Module: • Zellen eingebettet in EVA und Tedler • Sicherheitsglas mit Anti-Reflex-Beschichtung für hohe Stabilität bei optimiertem Ertrag • Rückseite mit wetter-/wasserdichter Folie

Robuster Rahmen: • komplett umlaufender Aluminiumrahmen • Rahmen an Stirnseiten angeschraubt

Einfache Installation: • serienmäßig eingebaute Multikontaktstecker • Rahmen mit 6 Bohrungen auf der Rückseite für passgenaue Installation

Hochwertige Fertigungsqualität, hohes Qualitätsniveau: • alle Module werden optisch, mechanisch und elektrisch während und nach der Produktion getestet • automatisierte Produktionslinie sichert die Konsistenz der Fertigung

Garantien und Zertifikate: • 25 Jahre Leistungsgarantie auf 80% der Mindestleistung sowie 5 Jahre Produktgarantie • IEC 61215 • ISO2001(2000) • CE • TÜV

Monokristalline Jinglong Solarmodule der Leistungsklasse JLM180S-I

TECHNISCHE DATEN	JLM180S-I
Nominalleistung	180 W ± 3 %
Spannung bei max. Leistung (V)	44,50 V
Nennstrom (A)	5,58 A
Leerlaufspannung (V)	35,50 V
Kurzschlussstrom (ISC)	5,07 A
Anzahl Zellen	72 (6x12) mono-crystalline silicon solar celld
Zellmaße	125 x 125 mm
Max. Systemspannung	1000 V
Gewicht	ca. 15 kg
Abmessungen	1580 x 808 x 46 mm
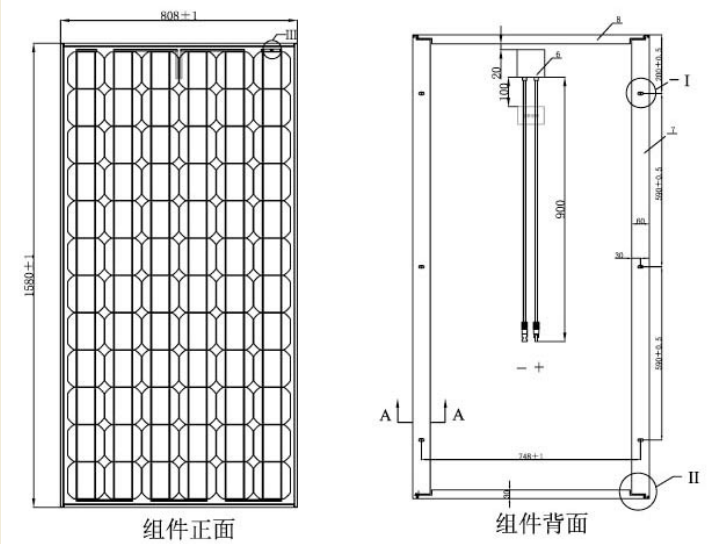
Die Elektro-Daten gelten bei Standart-Test-Bedingungen (STC): Einstrahlung in Modulebene 1000 W/m², Spektrum AM 1,5, Zelltemperatur 25 °C