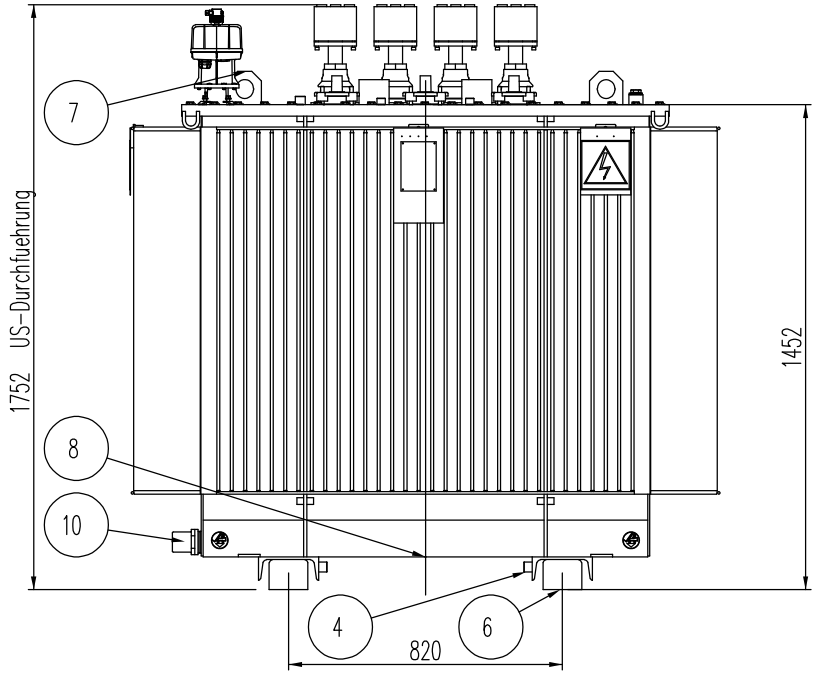

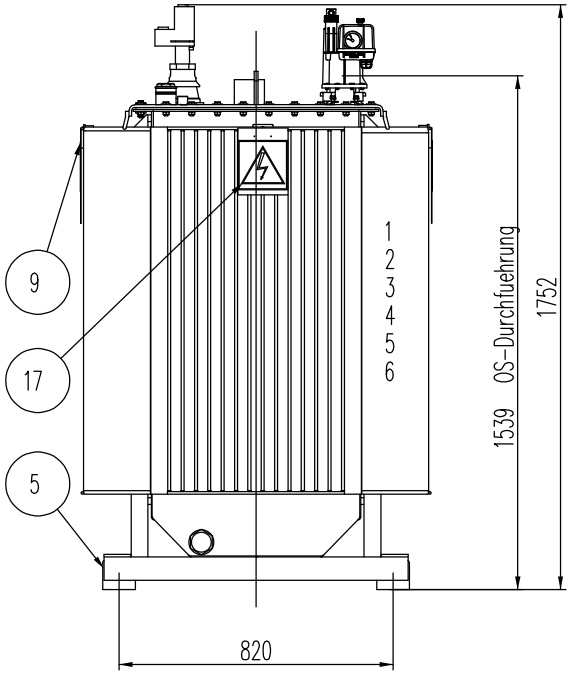

BESCHREIBUNG		
1	–	DECKEL
2	–	ERDUNGSANSCHLUSSTUECK M10x25 (DECKEL)
3	–	ERDUNGSANSCHLUSSTUECK M12x25 (DECKEL)
4	–	ERDUNGSANSCHLUSSTUECK M12x25 (KESSEL)
5	–	FAHRGESTELL
6	–	FUSSPLATE SIGU
7	–	HEBEOESE
8	–	KESSEL
9	–	LEISTUNGSSCHILD
10	–	OELABLASSVENTIL
11	–	OELFUELLVENTIL
12	–	OS-DURCHFUEHRUNG -K180AR-3/J 24kV NEXANS
13	–	SICHERHEITSEINRICHTUNG – DMCR
14	–	THERMOMETERTASCHE
15	–	UMSTELLER
16	–	US-DURCHFUEHRUNG -1kV/2000 EN 50386 AP
17	–	WARNSCHILD

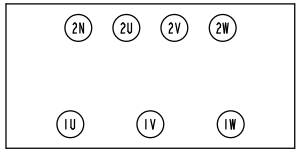

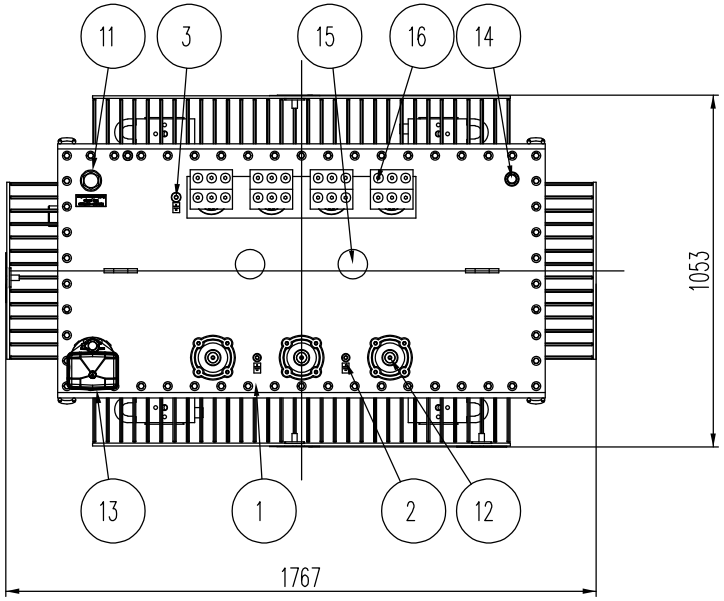

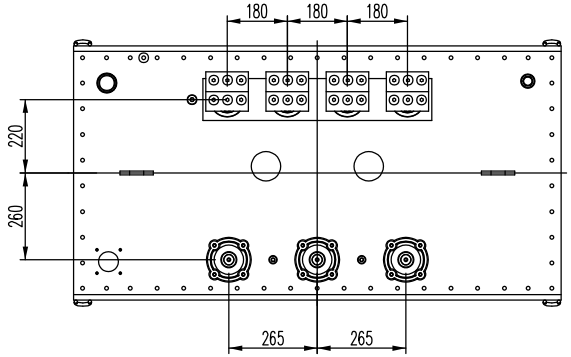

Slimness Factor – 1.812	1250 kVA – 20000–10000/400 V	OS-ISOLATIONSPEGEL – LI125AC50

GEWICHTE (kg)

OLGEWICHT	OLVOLUMEN (dm3)	AKTIVTEILGEWICHT	GEWICHT AUSRUSTUNG	AUSHEBEGEWICHT	GEWICHT
730	818	1963	742	2129	3591

Gezeichnet M.Klobusinski 2023-06-29		Verantw.Abteil. –	Name MASSBILD		Sprache DE
Akzept. K.Cepowska / P.Frankiewicz		–			Seiten.Men.
Ander. A	Ander.von –	Ander.Akzept. –	Masstab –	WDT 1250_29893 N	Seite
ABB Verteilungstransformatoren			Zeichnungnummer 1LPM021950A1250		

ASSEM – FA000009
WE RESERVE ALL RIGHTS IN THIS DOCUMENT AND IN THE INFORMATION CONTAINED THEREIN. REPRODUCTION, USE OR DISCLOSURE TO THIRD PARTIES WITHOUT EXPRESS AUTHORITY IS STRICTLY FORBIDDEN. ? ABB Distribution Transformers
DocuSign Envelope ID: B9A8771F-F5C1-447F-B965-DF1AF10B034E